HEKIERT

PRODUCENT MEBLI TAPICEROWANYCH

Instrukcja Montażu

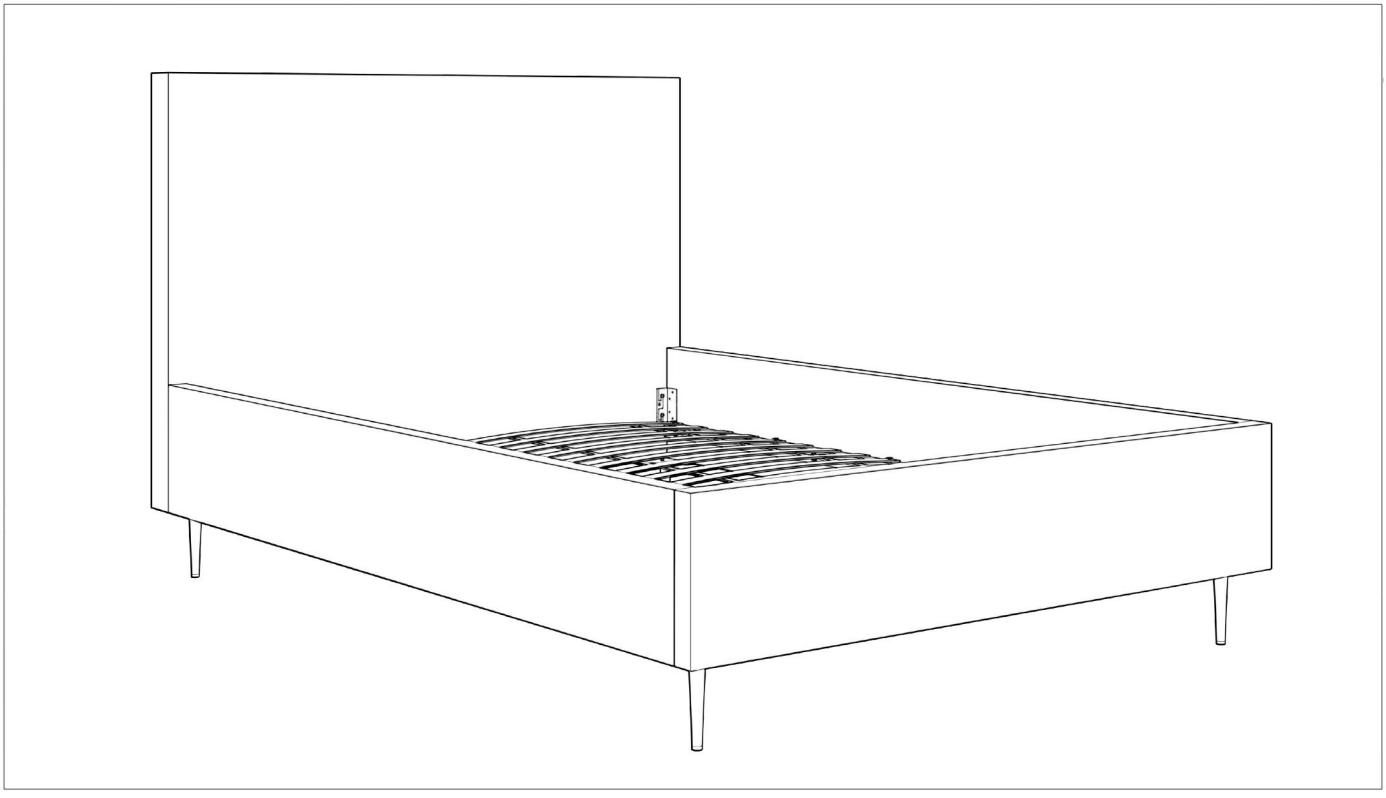

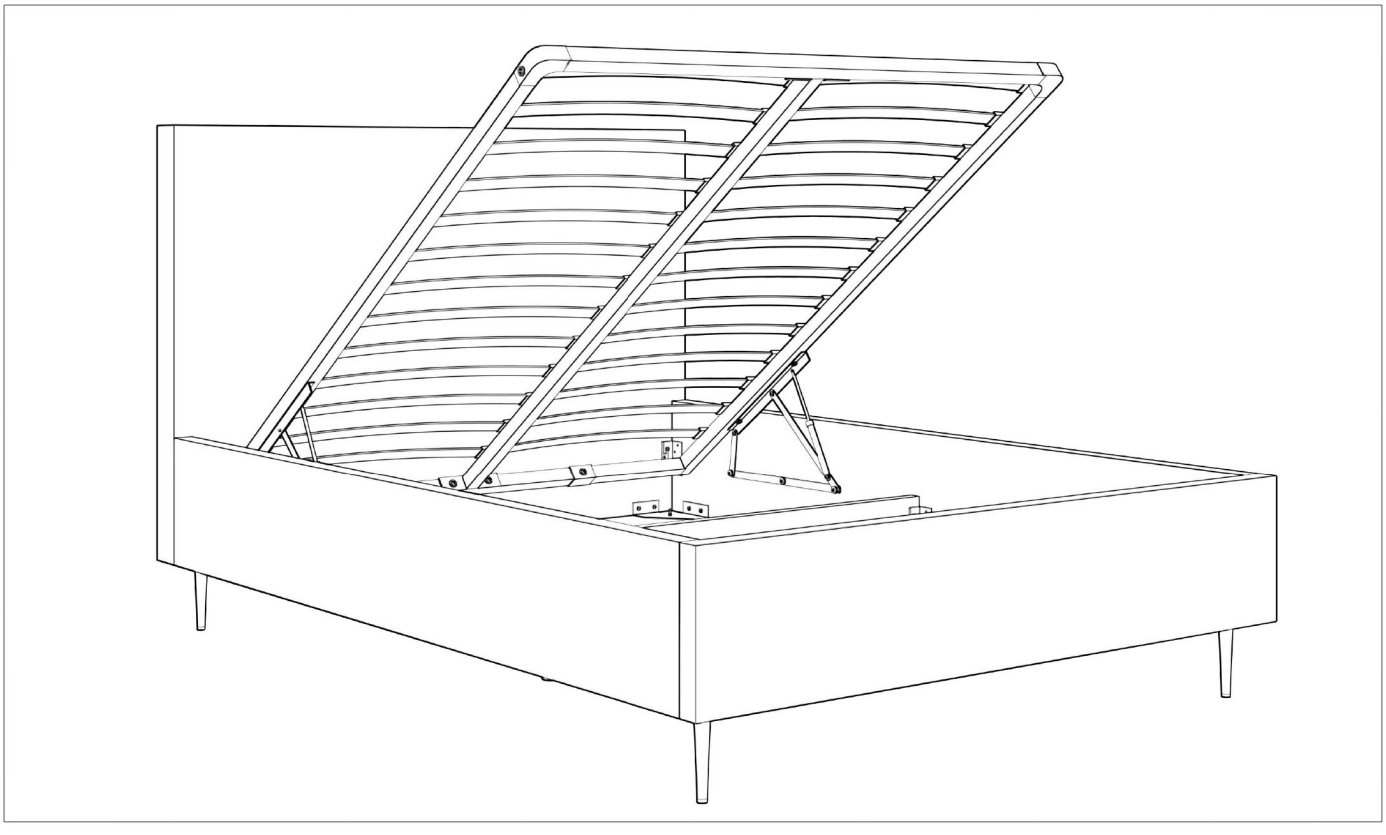

HEKIERT

PRODUCENT MEBLI TAPICEROWANYCH

Lista elementów

Nr	Nazwa	Ilość
1	Śruba łącząca ramę	12
2	Śruba mocująca stelaż	10
3	Wkręt do kątownika	16
4	Kątownik do dna pojemnika	16
5	Śruba do narożnika nóg	16
6	Śruba z nakrętką do nóg	4
7	Narożnik do nóg	1
8	Regulowana podpórka	2
9	Wezgłowie	1
10	Bok lewy	1
11	Bok prawy	1
12	Front	1
13	Belka poprzeczna	1
14	Dno pojemnika	2
15	Stelaż	1
16	Nogi	4

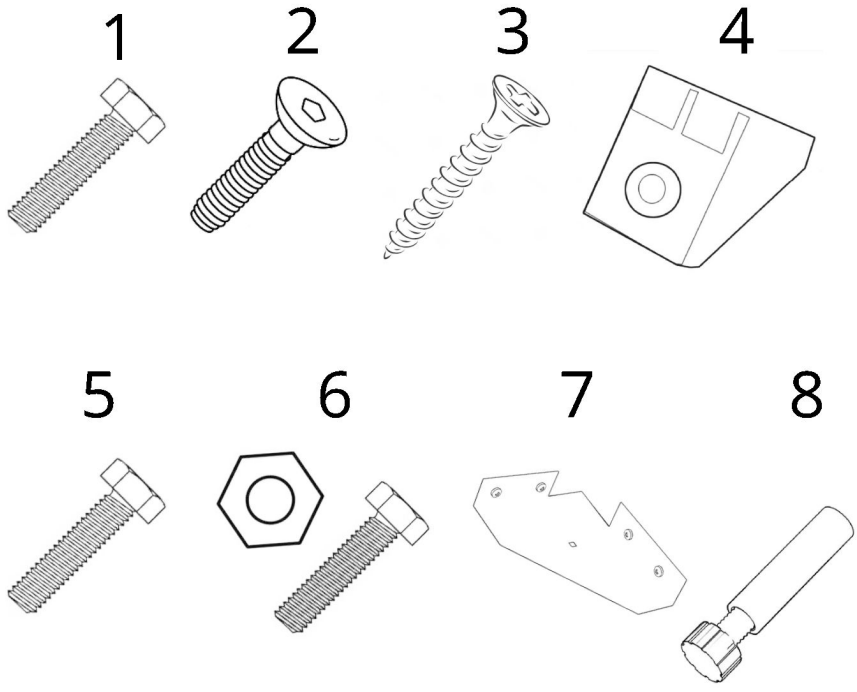

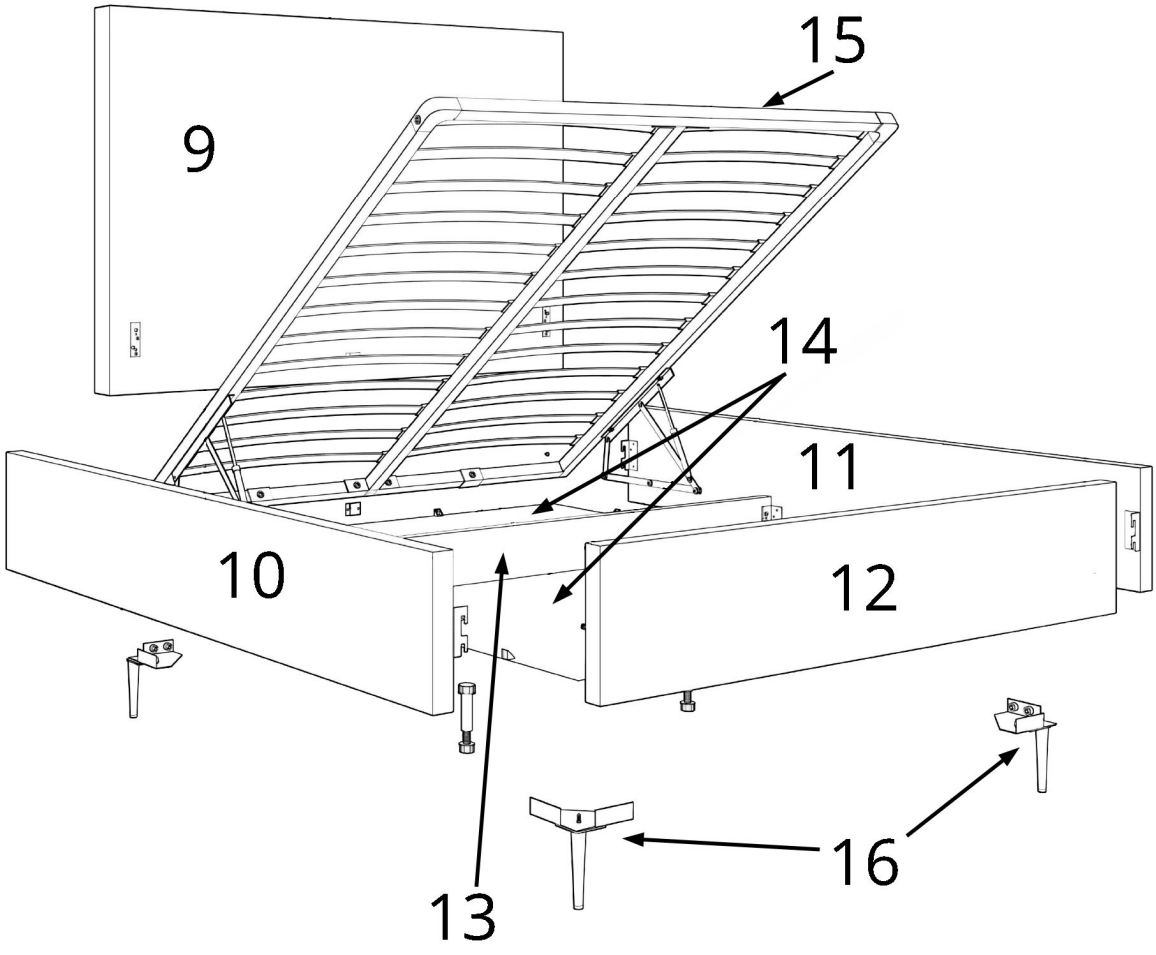

HEKIERT
PRODUCENT MEBLI TAPICEROWANYCH

Połącz wezgłowie (9) z lewym bokiem (10) oraz z prawy bokiem (11) czterema śrubami (1). Do przykręcenia uży klucza nasadkowego 13' lub wkętarki z końcówka nasadkowa 13'.

Nie należy dokrecać śrub do końca aby zostawić luźną przestrzeń niezbędna do umieszczenia dna pojemnika (14)

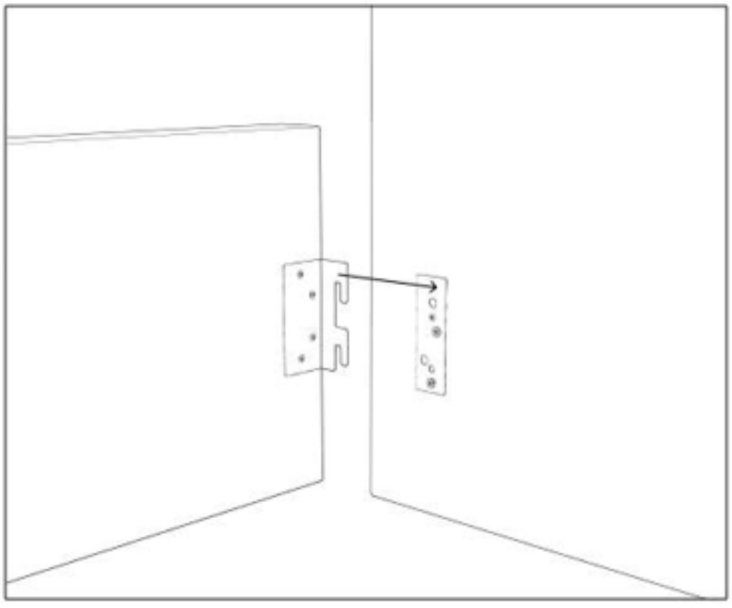

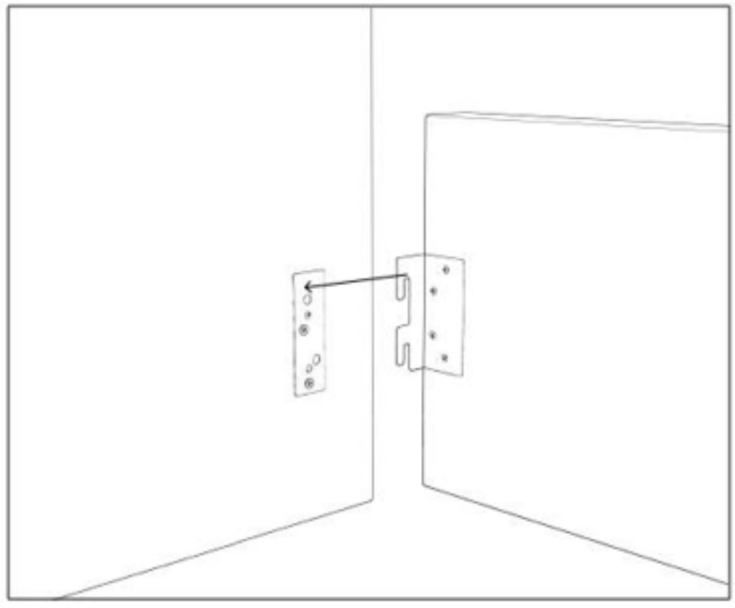

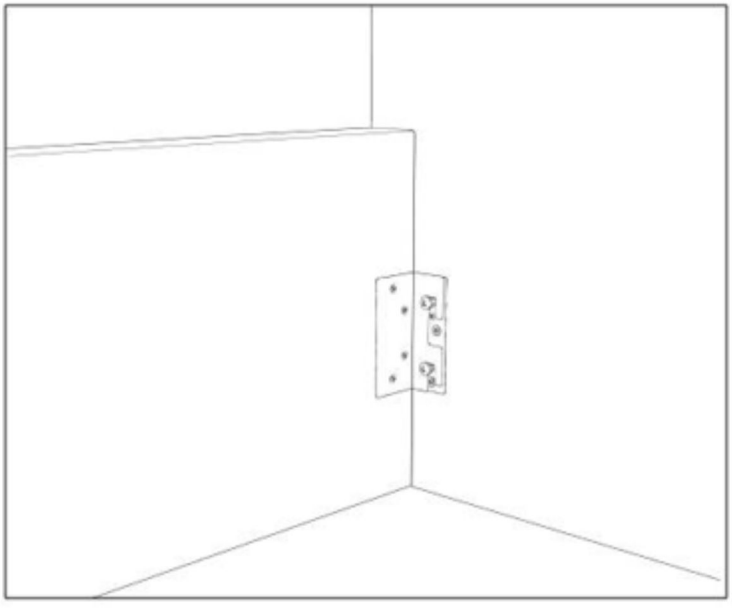

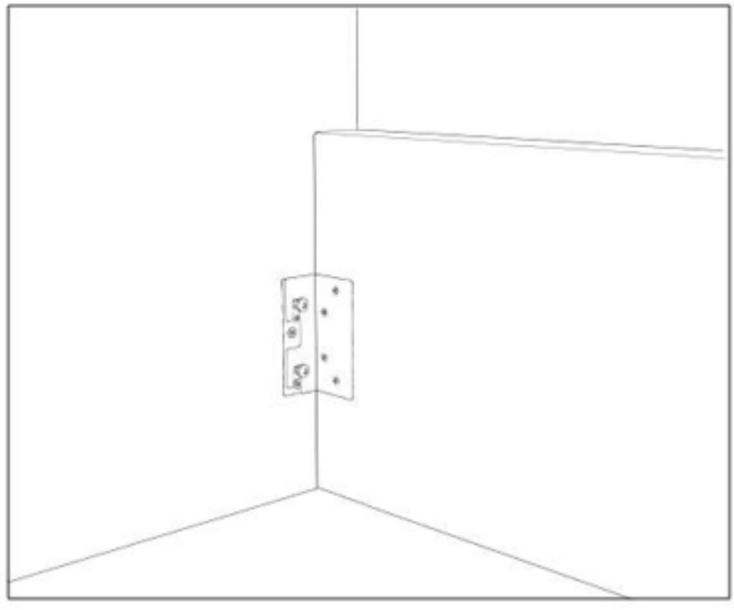

HEKIERT
PRODUCENT MEBLI TAPICEROWANYCH

Połącz ze soba front (12) oraz bok lewy (10) i bok prawy (12) za pomoca czterech śrub (1). Uzyj do tego klucza nasadkowego 13' lub wkretarki z końcówka nasadkowa 13'

Uwaga: nie należy dokręcać śrub do końca aby zosawić lużną przestrzeń potrzebną do umieszczenia dna pojemnika (14)

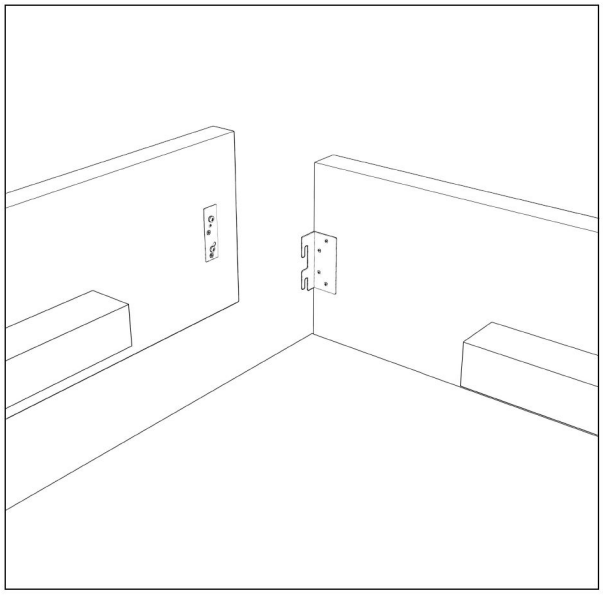

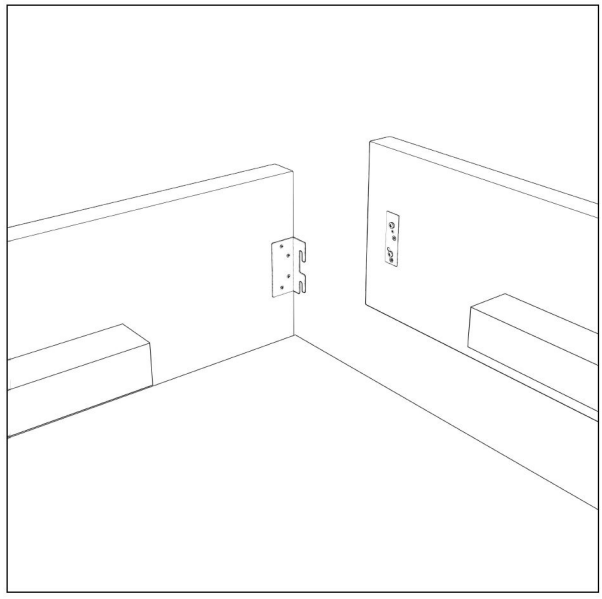

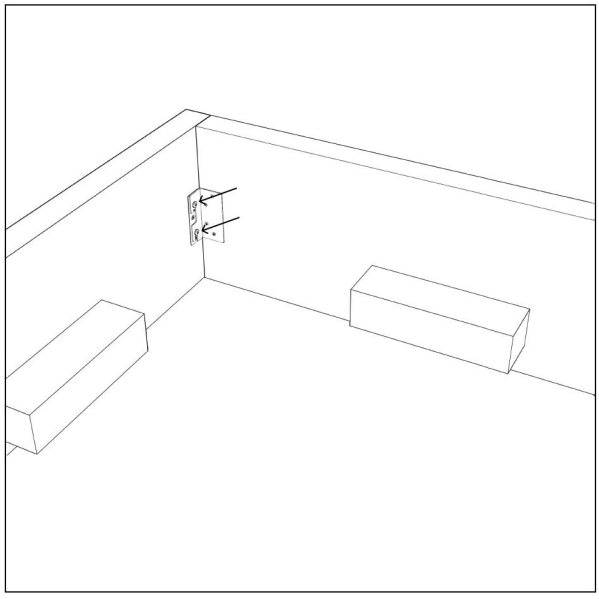

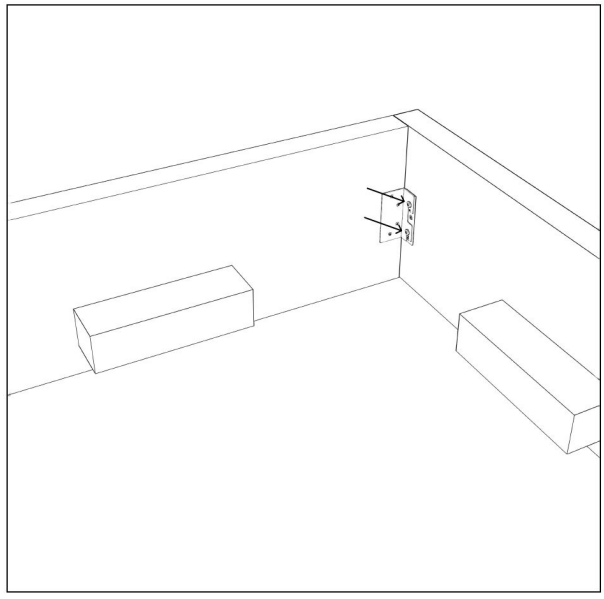

HEKIERT
PRODUCENT MEBLI TAPICEROWANYCH

Przykręć w czterech narożnikach łóżka cztery narożniki do nóg (7) dołączonymi śrubami (5). Użyj do tego klucza imbusowego lub wkrętarki z odpowiednia nasaką

Uwaga: nie należy dokręcać śrub do końca aby zosawić luźną przestrzeń potrzebną do umieszczenia dna pojemnika (14)

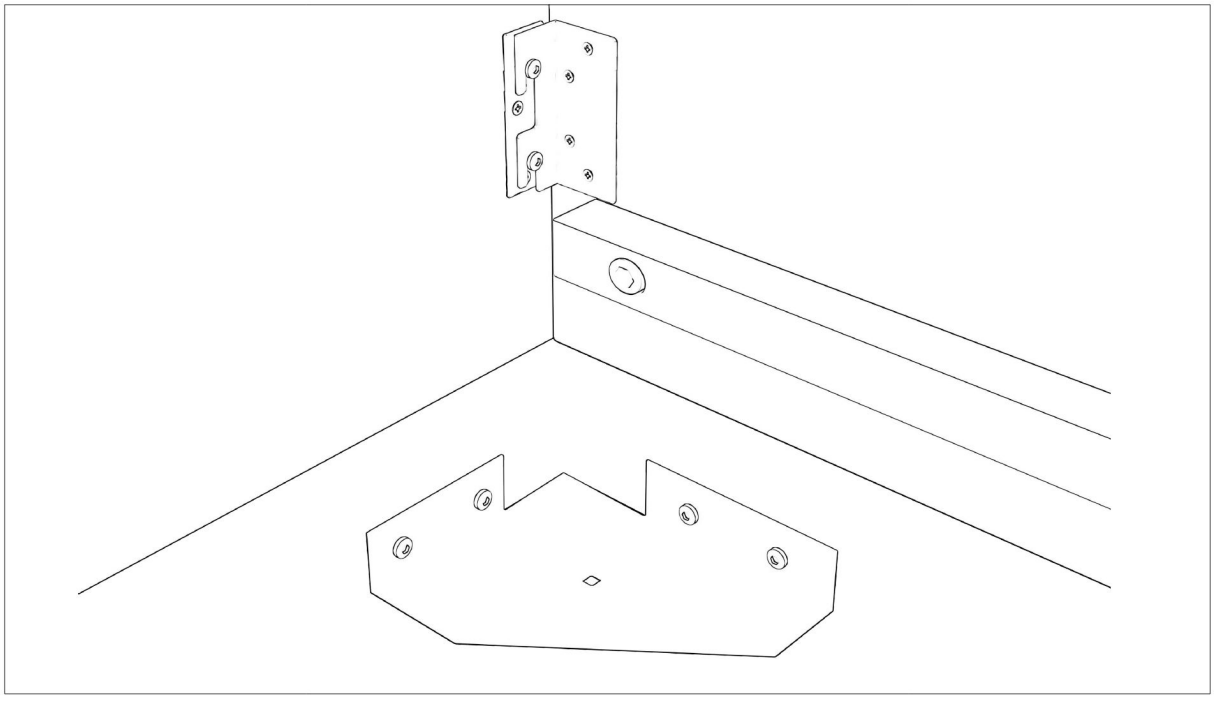

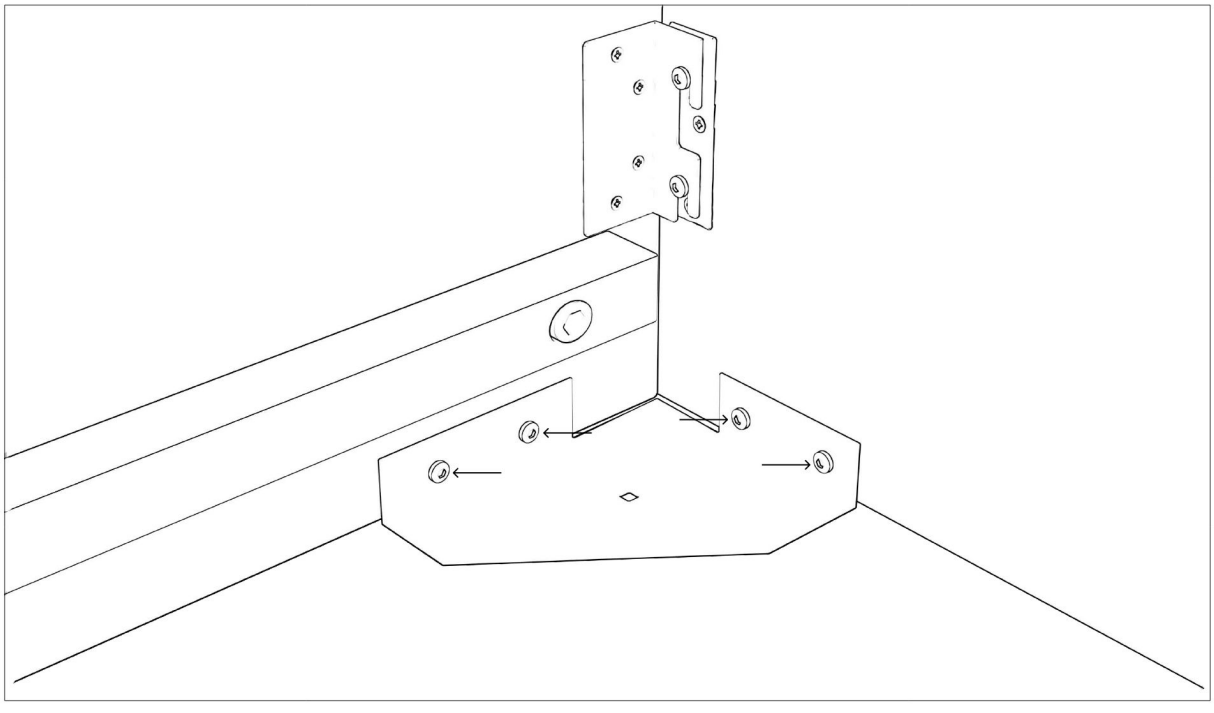

HEKIERT
PRODUCENT MEBLI TAPICEROWANYCH

Przymocuj cztery nogi (16) do narożników nóg (7) za pomocą czterech śrub z nakrętkami (6)
Uzyj do tego klucza nasadkowego 13' lub wkretarki z końcówka nasadkowa 13'

Uwaga: nie należy dokręcać śrub do końca aby zosawić lużną przestrzeń
potrzebną do umieszczenia dna pojemnika (14)

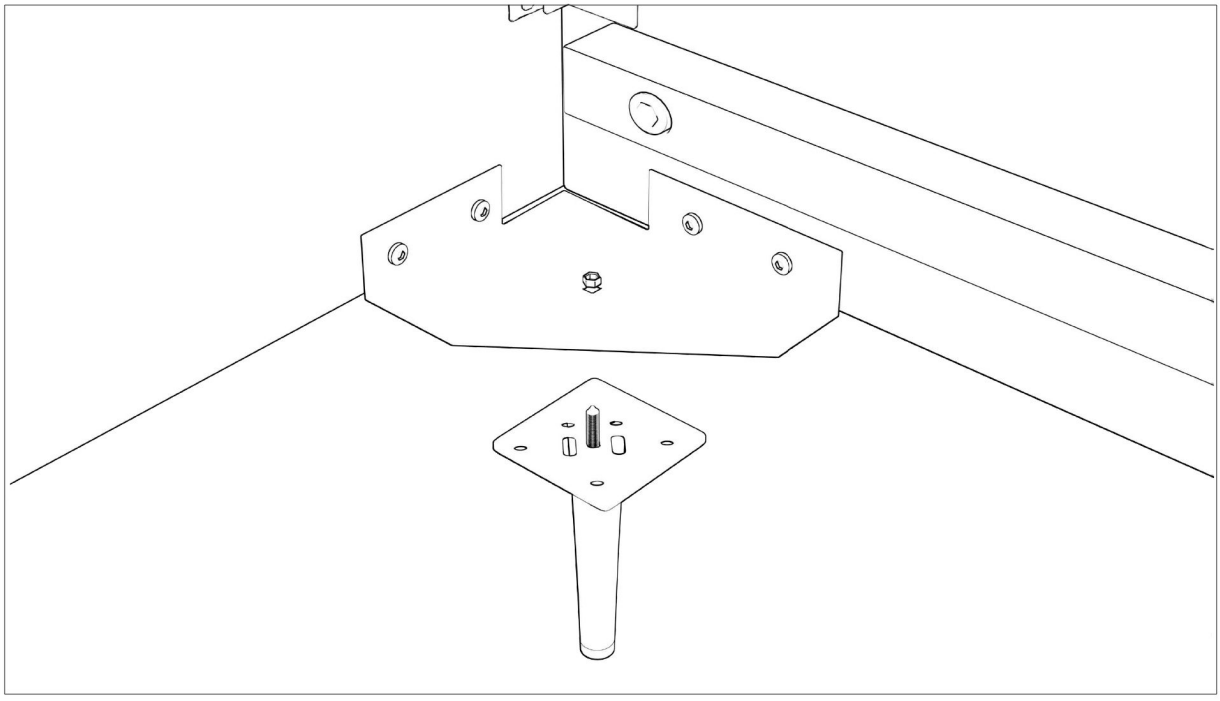

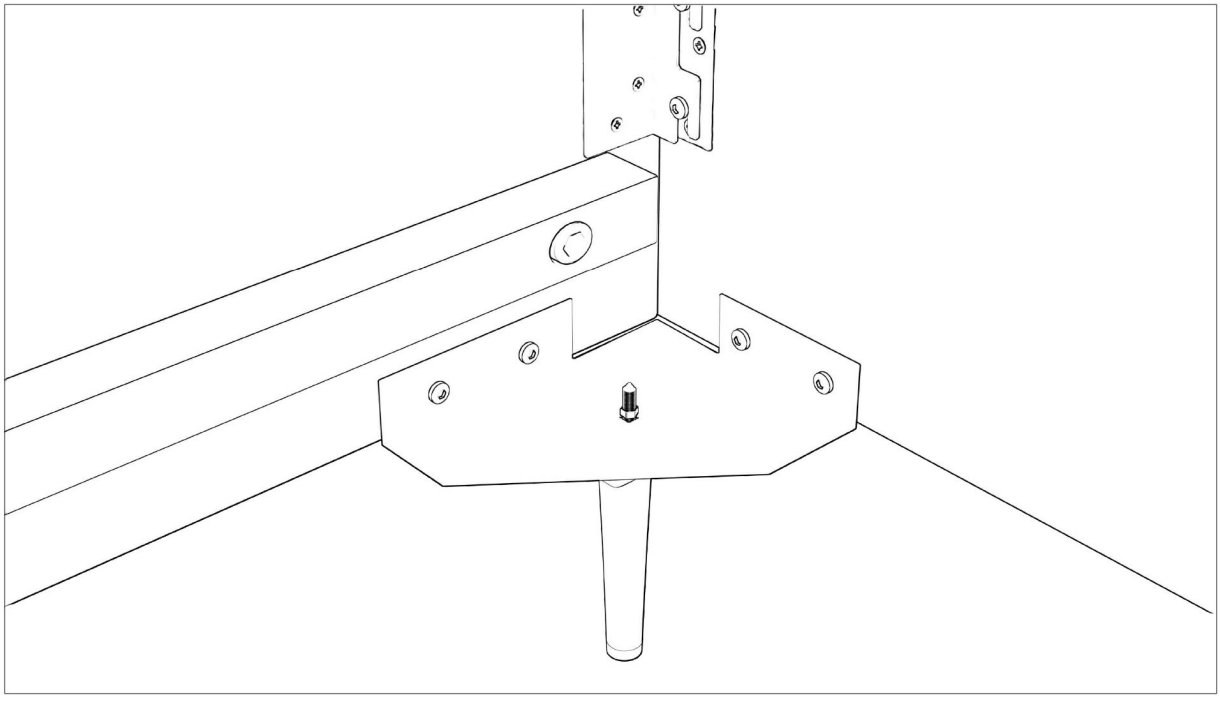

HEKIERT
PRODUCENT MEBLI TAPICEROWANYCH

Umieść dwie regulowane podpórki (8) w dwóch gniazdach przymocowanych do belki poprzecznej (13)

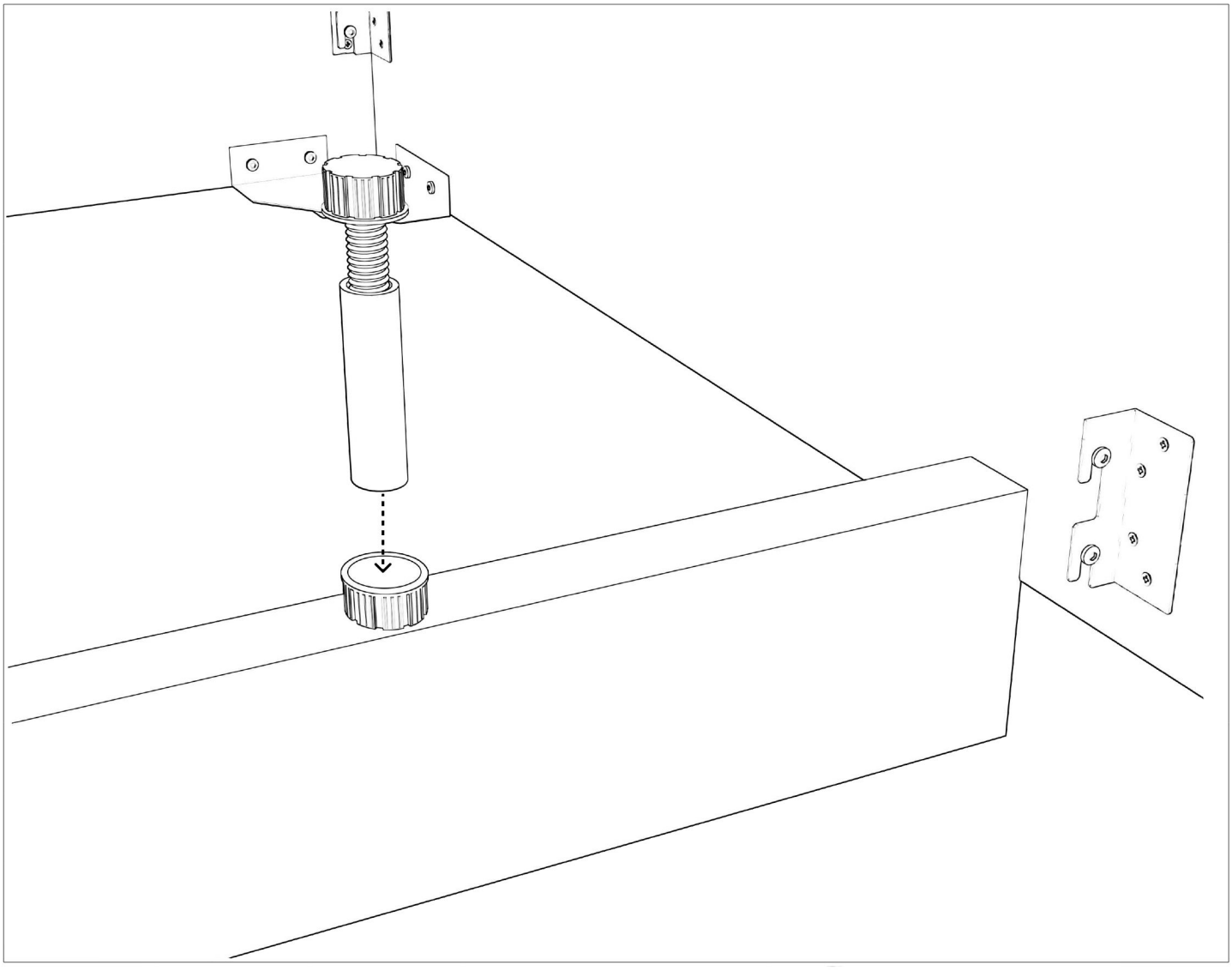

Połącz ze sobą lewy bok (10) prawy bok (11) ora belkę poprzeczną czterema śrubami (1)
Uzyj do tego klucza nasadkowego 13' lub wkretarki z końcówka nasadkowa 13'.
W dolnej części regulowanej podpórki (8) wyreguluj jej wysokość, tak aby była równa z wysokością nogi (16), obracając ją w lewo lub w prawo.

Uwaga: nie należy dokręcać śrub do końca aby zosawić lużną przestrzeń potrzebną do umieszczenia dna pojemnika (14)

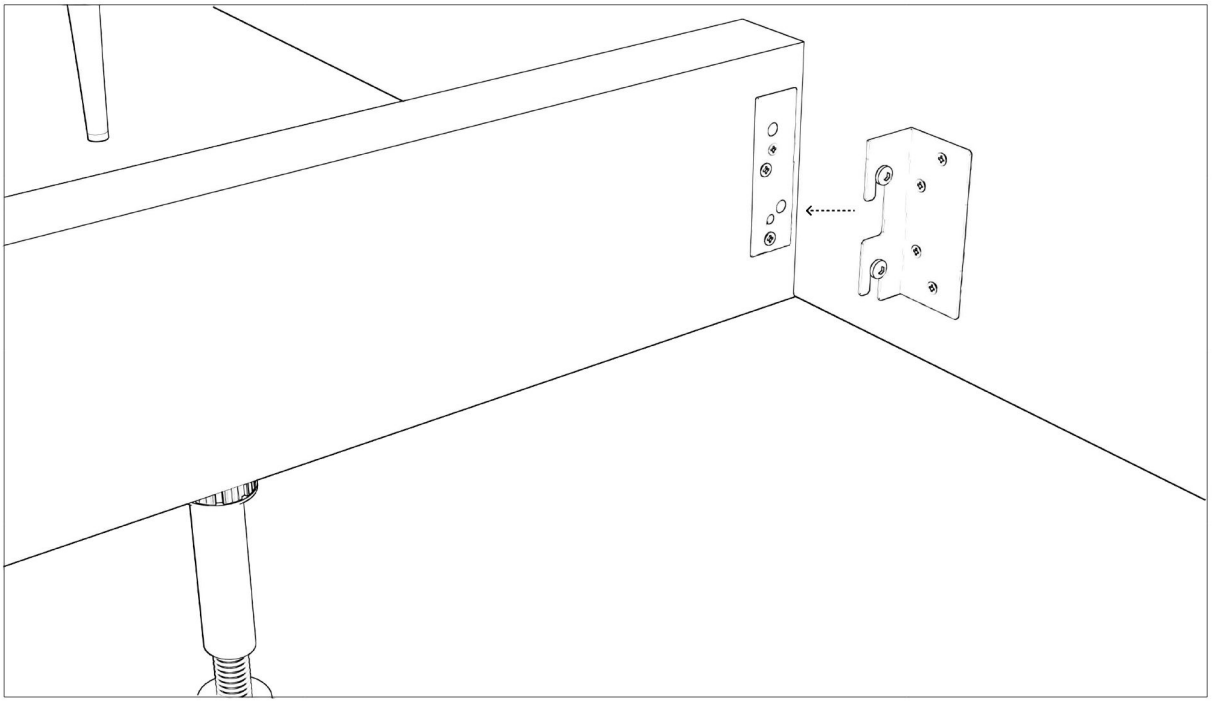

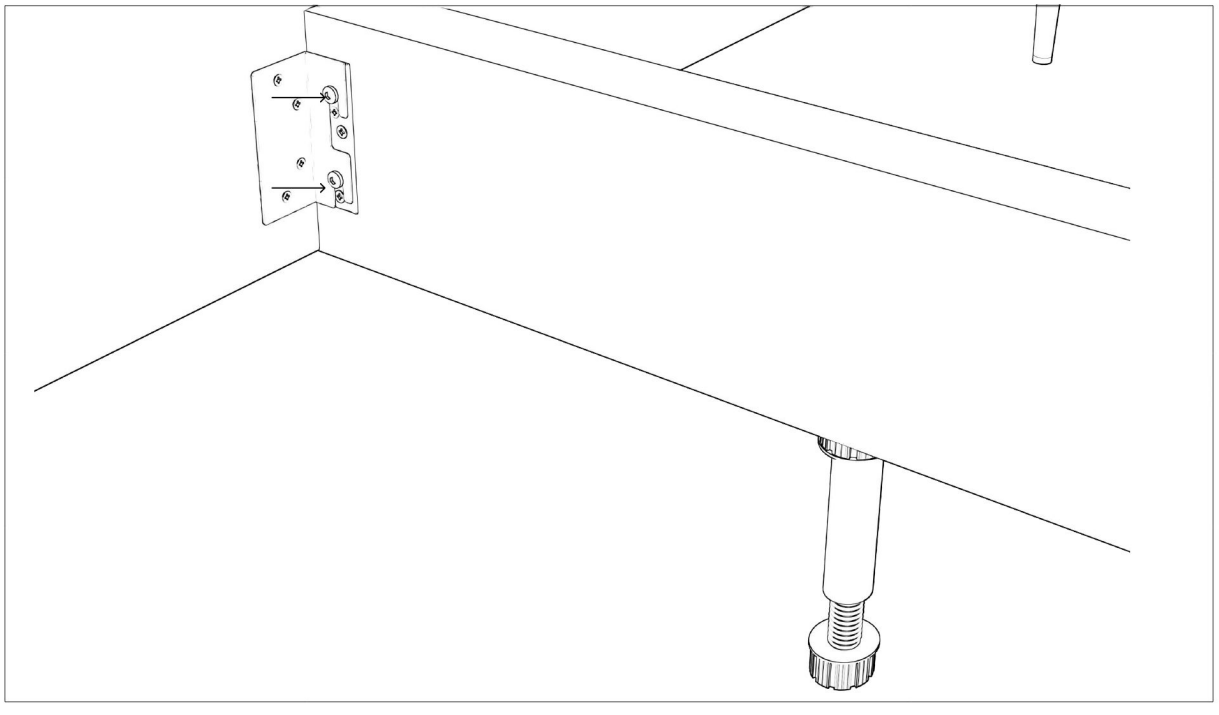

Delikatnie wsuń dno pojemnika (14) między belke poprzeczną (13)

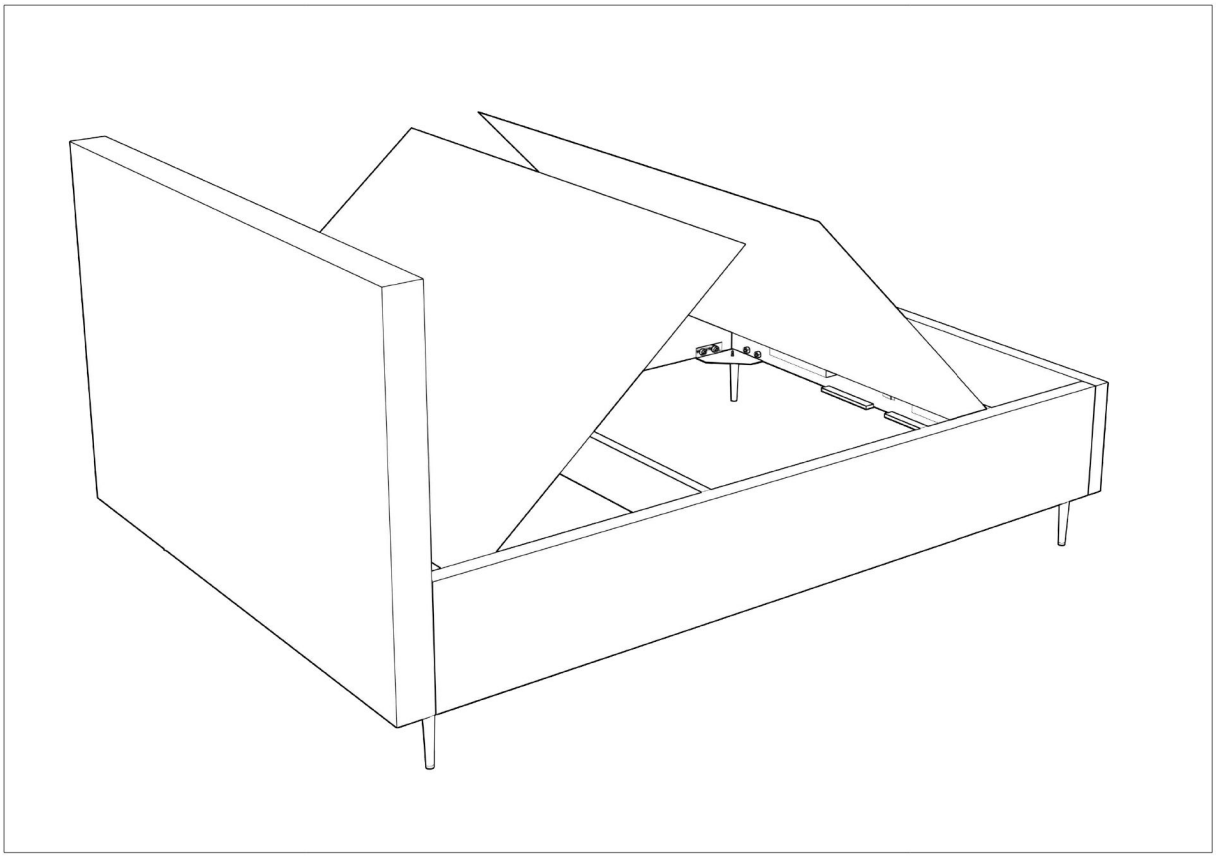

HEKIERT

PRODUCENT MEBLI TAPICEROWANYCH

Wyrównaj wszstkie elementy łóżka i dokręć wszystkie śruby do końca

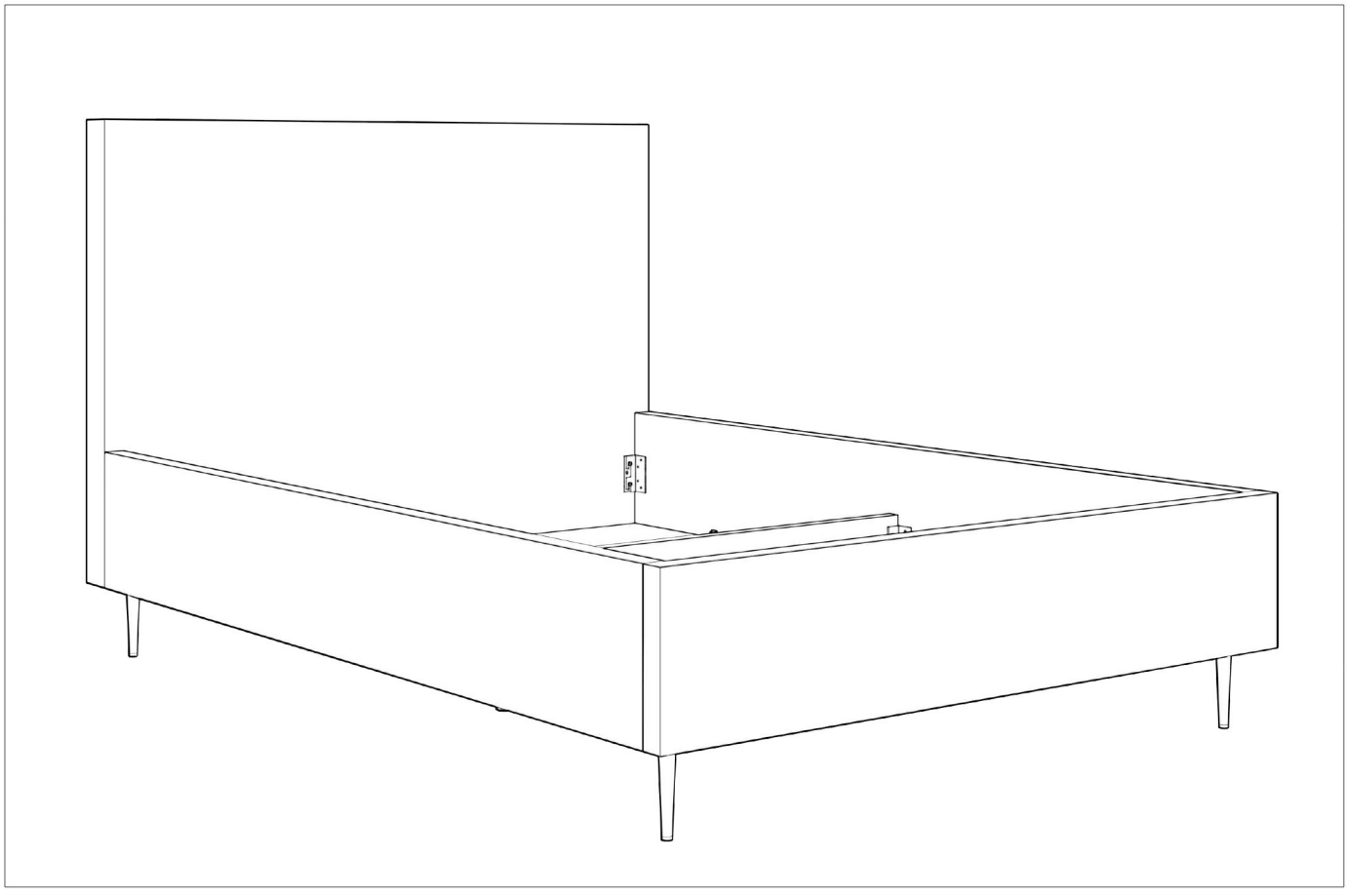

HEKIERT
PRODUCENT MEBLI TAPICEROWANYCH

Przykręć kątownik (4) wkrętami (3) po dwa zestawy do każdego boku (10,.11) oraz do frontu (12), wezgłowia (9) i belki poprzecznej (13) tak żeby dno pojemnika (14) było sztywne

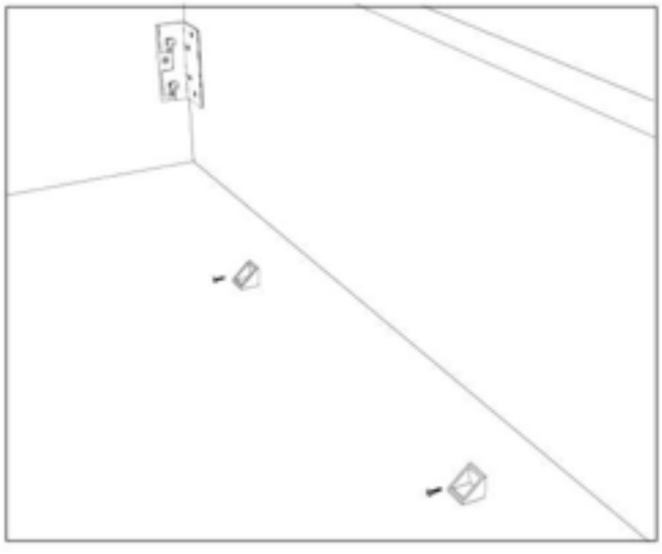

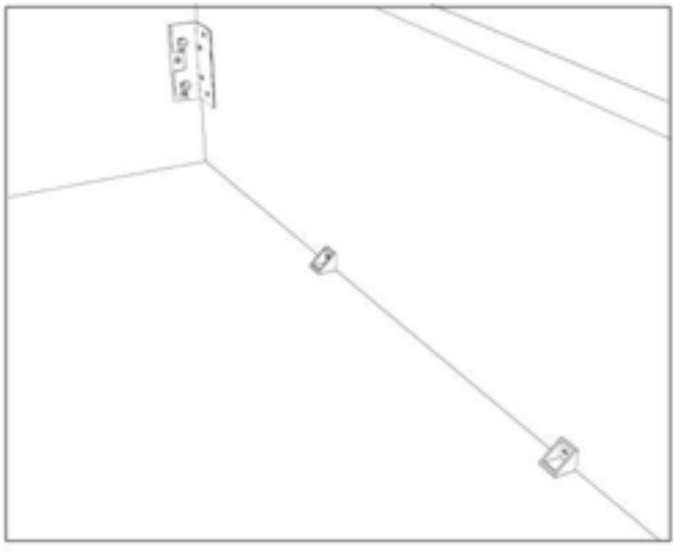

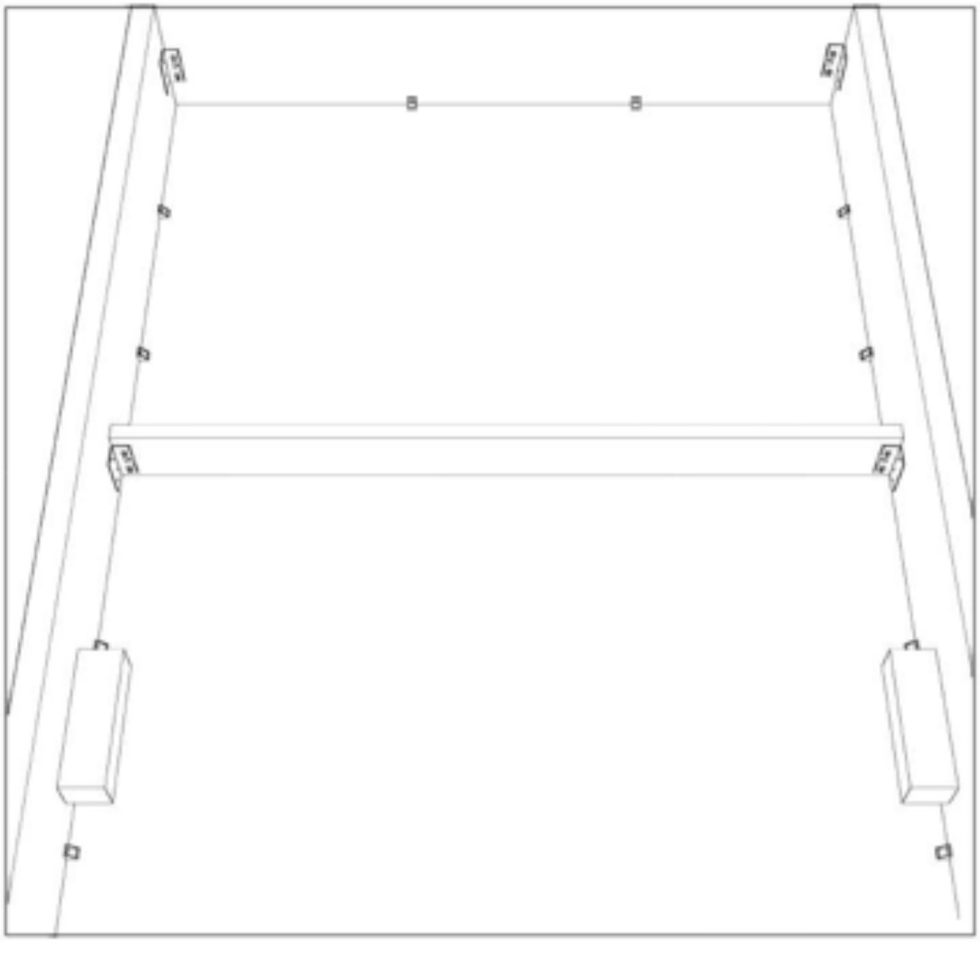

HEKIERT
PRODUCENT MEBLI TAPICEROWANYCH

Przykręć podnośnik stelaża (15) do boków łóżka (10 i 11) sześcioma dołączonymi śrubami (2)
Do dokręcania użyj klucza imbusowego lub wkrętarki z odpowiednią nasadką

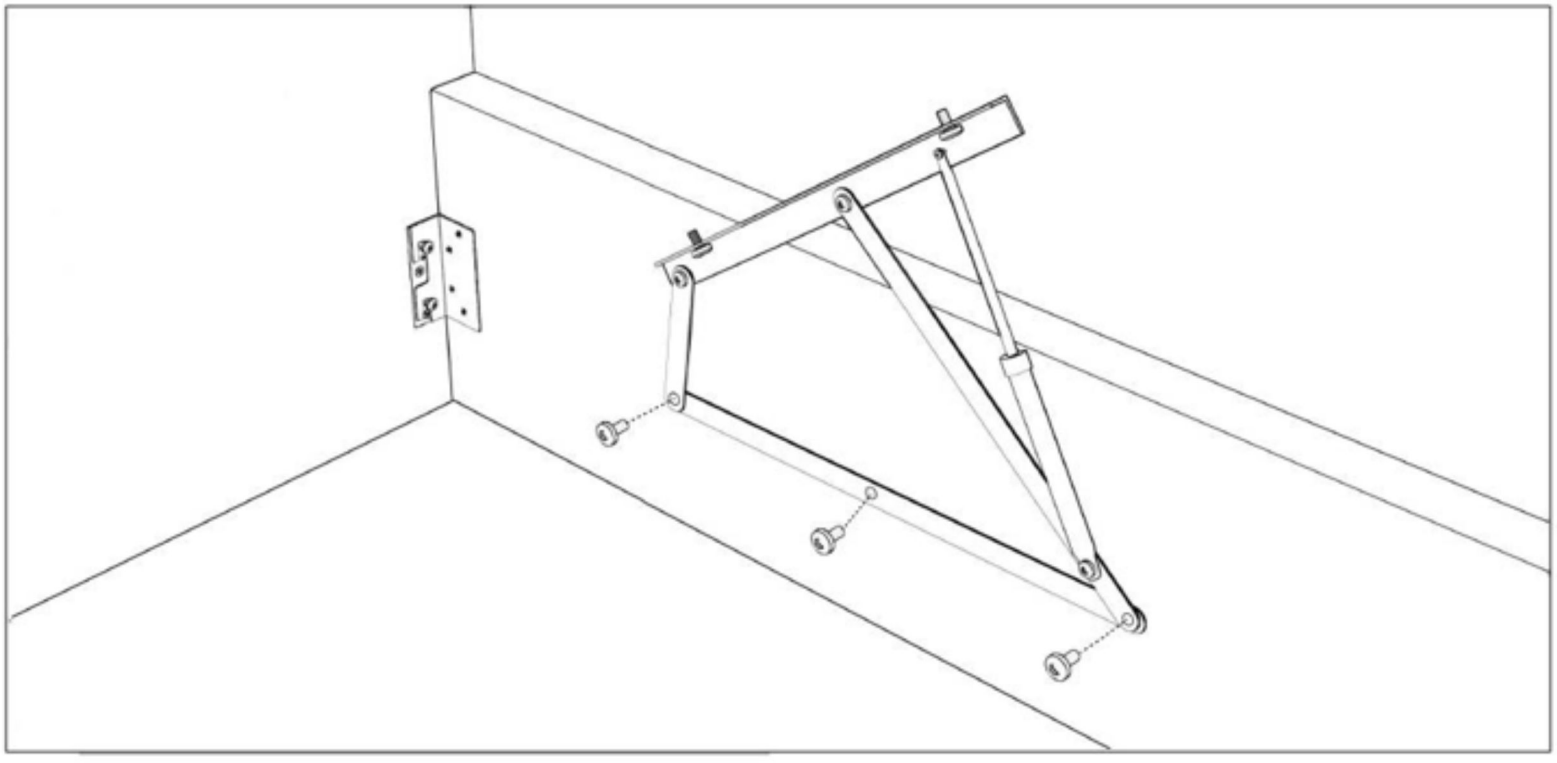

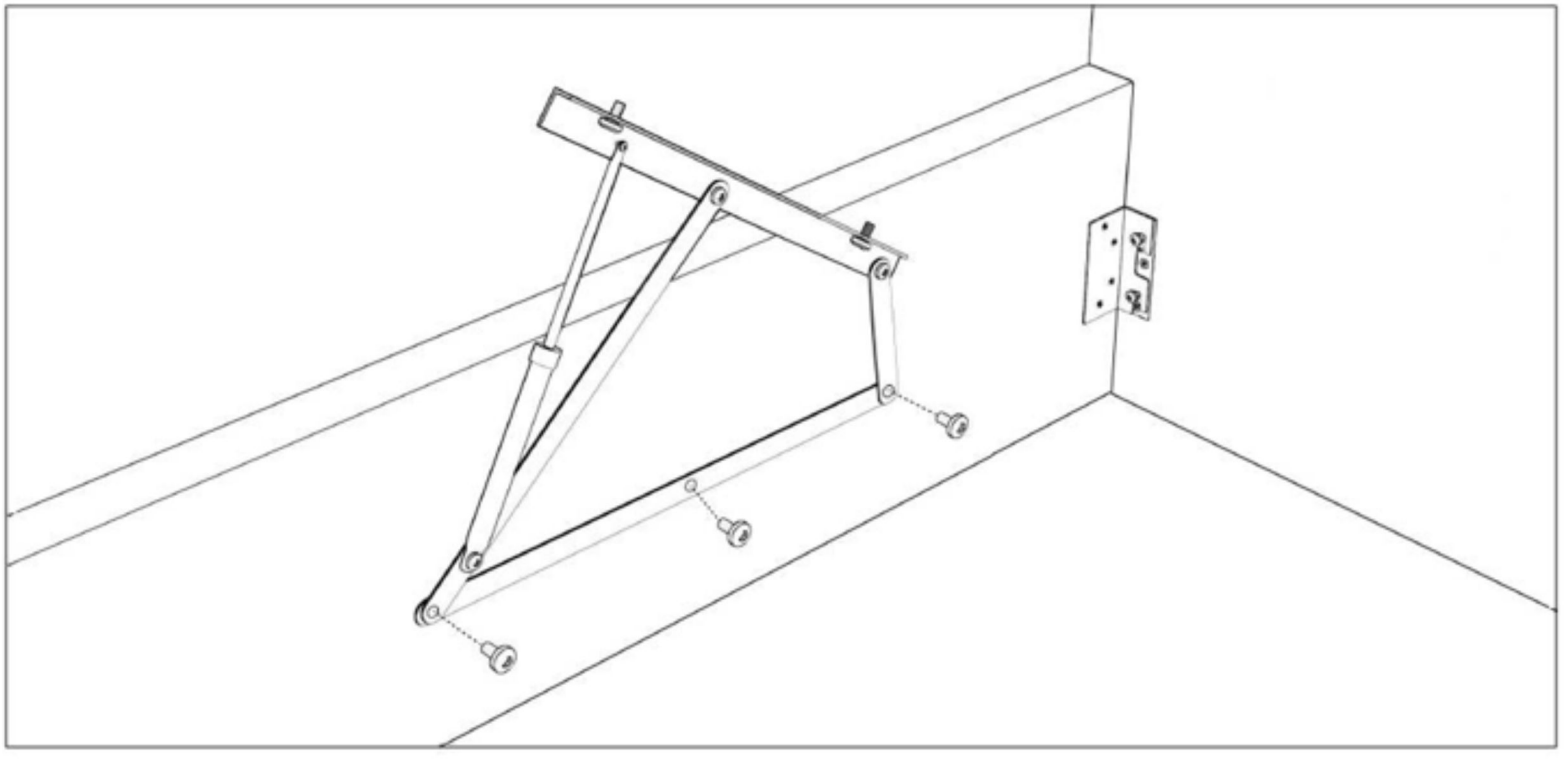

HEKIERT
PRODUCENT MEBLI TAPICEROWANYCH

Złóż stelaż

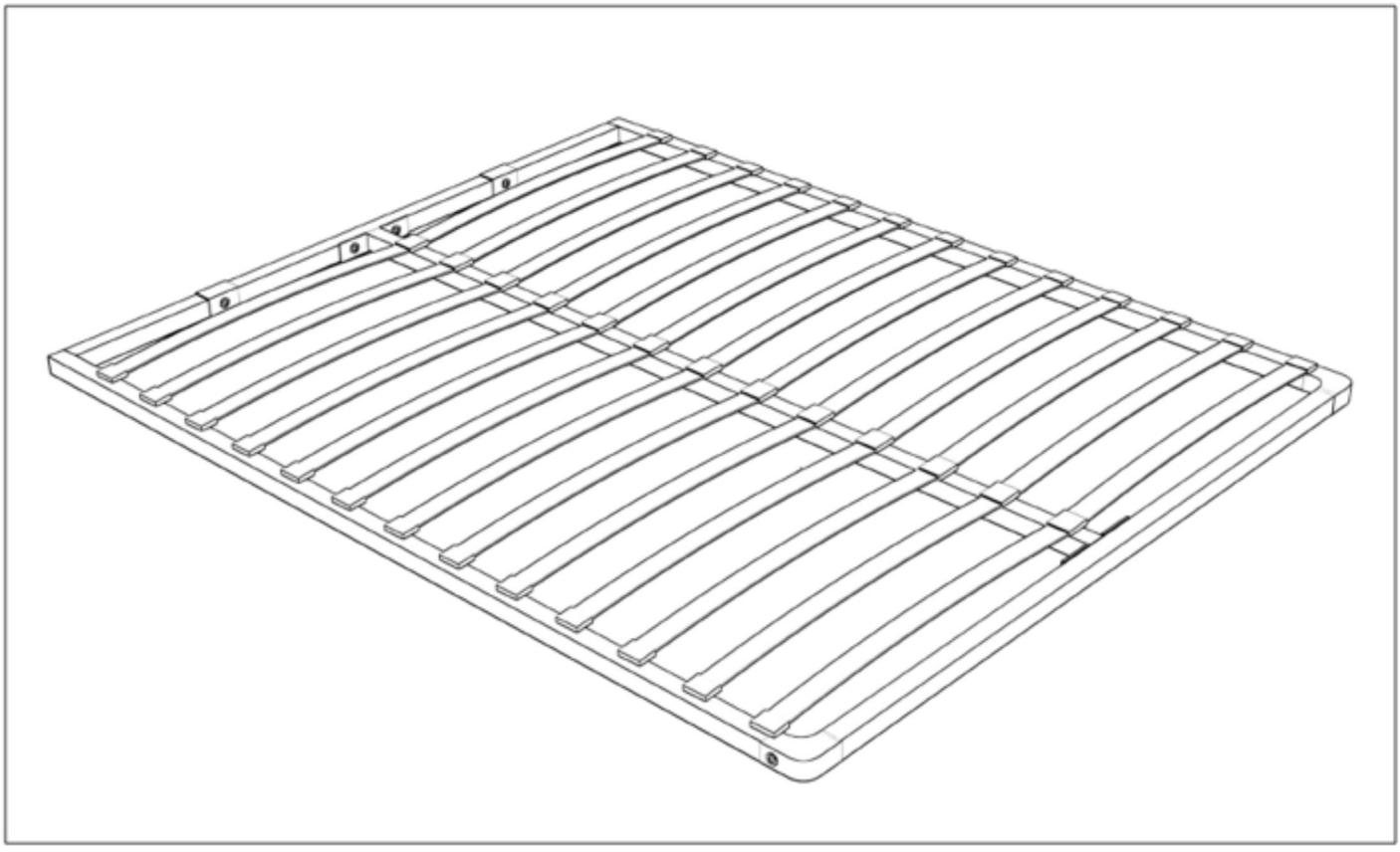

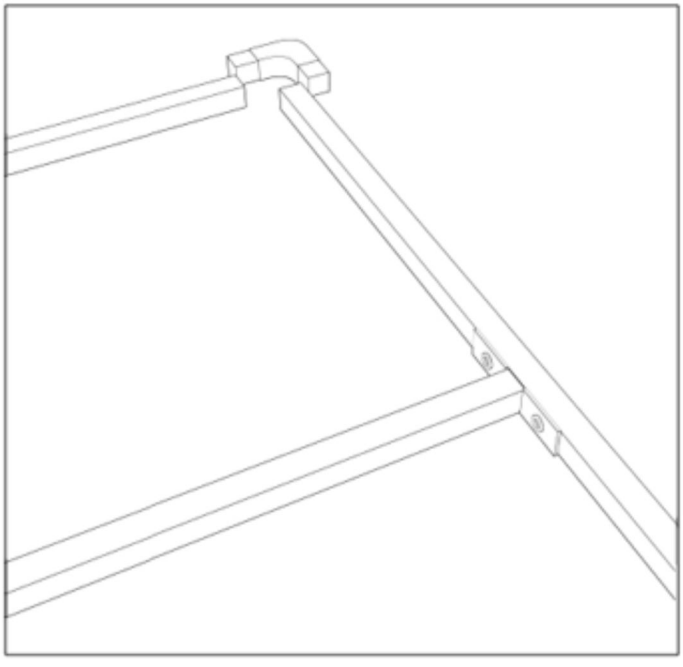

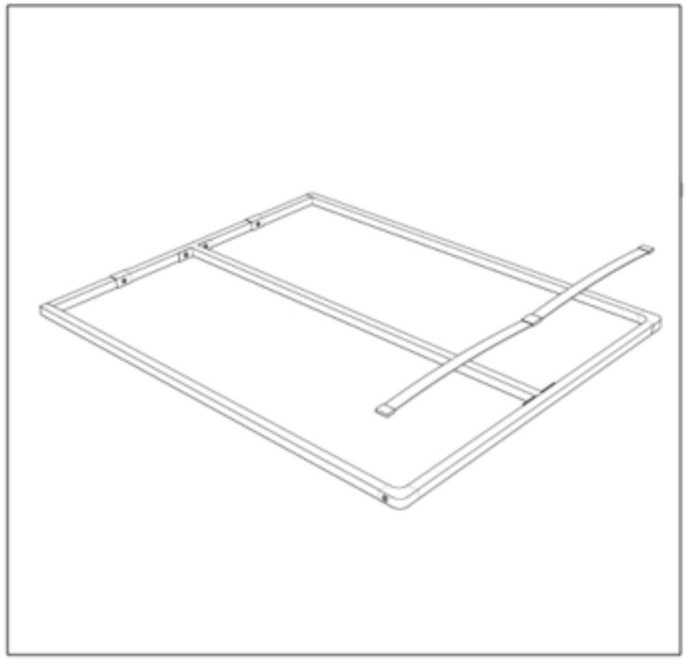

HEKIERT
PRODUCENT MEBLI TAPICEROWANYCH

Połącz stelaż (15) z ramionami stelaża za pomocą czterech dołączonych śrub (2)
Dokręć śruby za pomocą klucza imbusowego lub wkrętarki z odpowiednią nasadką

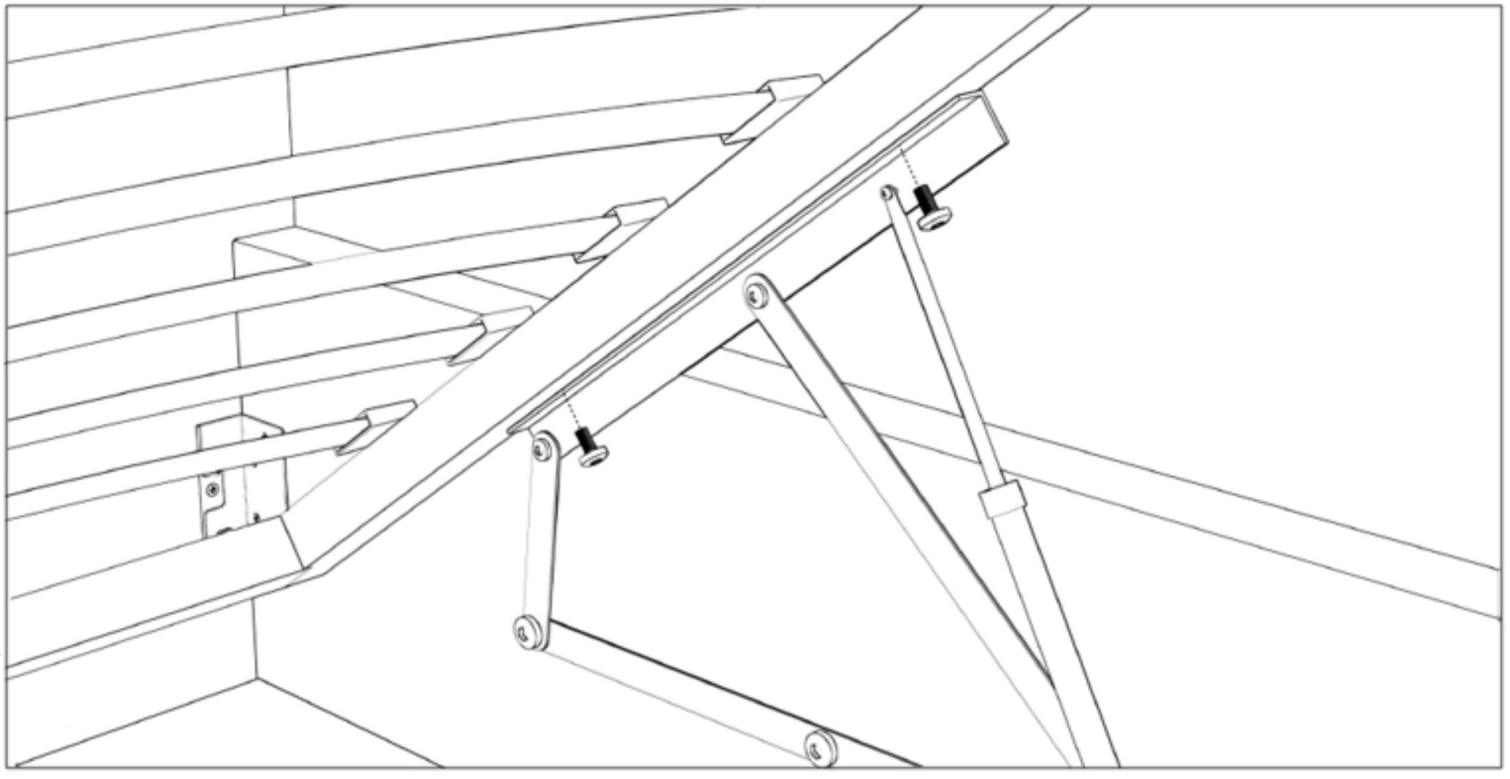

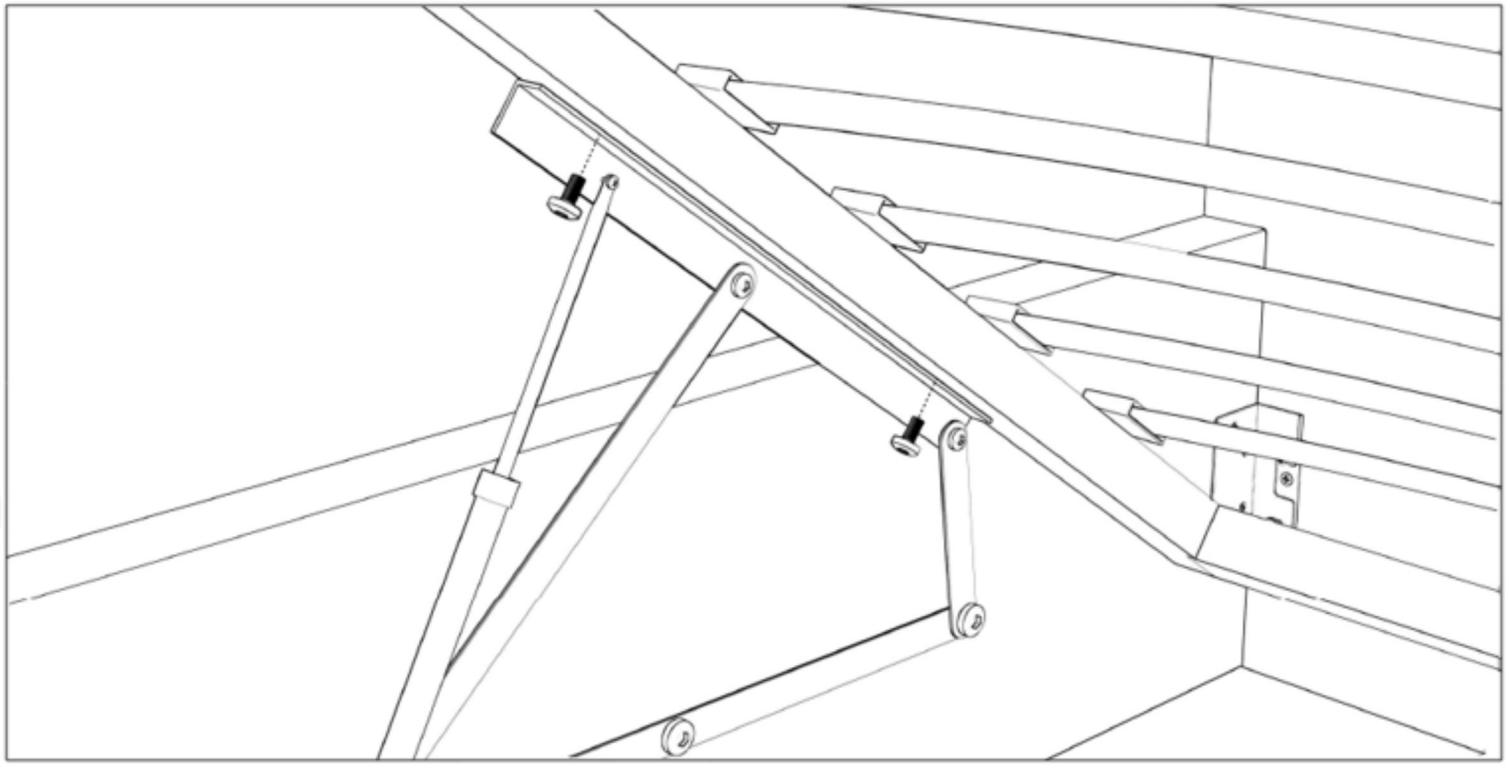

HEKIERT
PRODUCENT MEBLI TAPICEROWANYCH

Połóż materac na stelażu (15) aby go dociążyć. Zamknij stelaż mocnym ruchem w dół. Uwaga: podczas pierwszych ruchów stelażem bedzie trzeba użyć większej siły, podczas kolejnych podnoszeń moc podnośników ustabilizuje się.

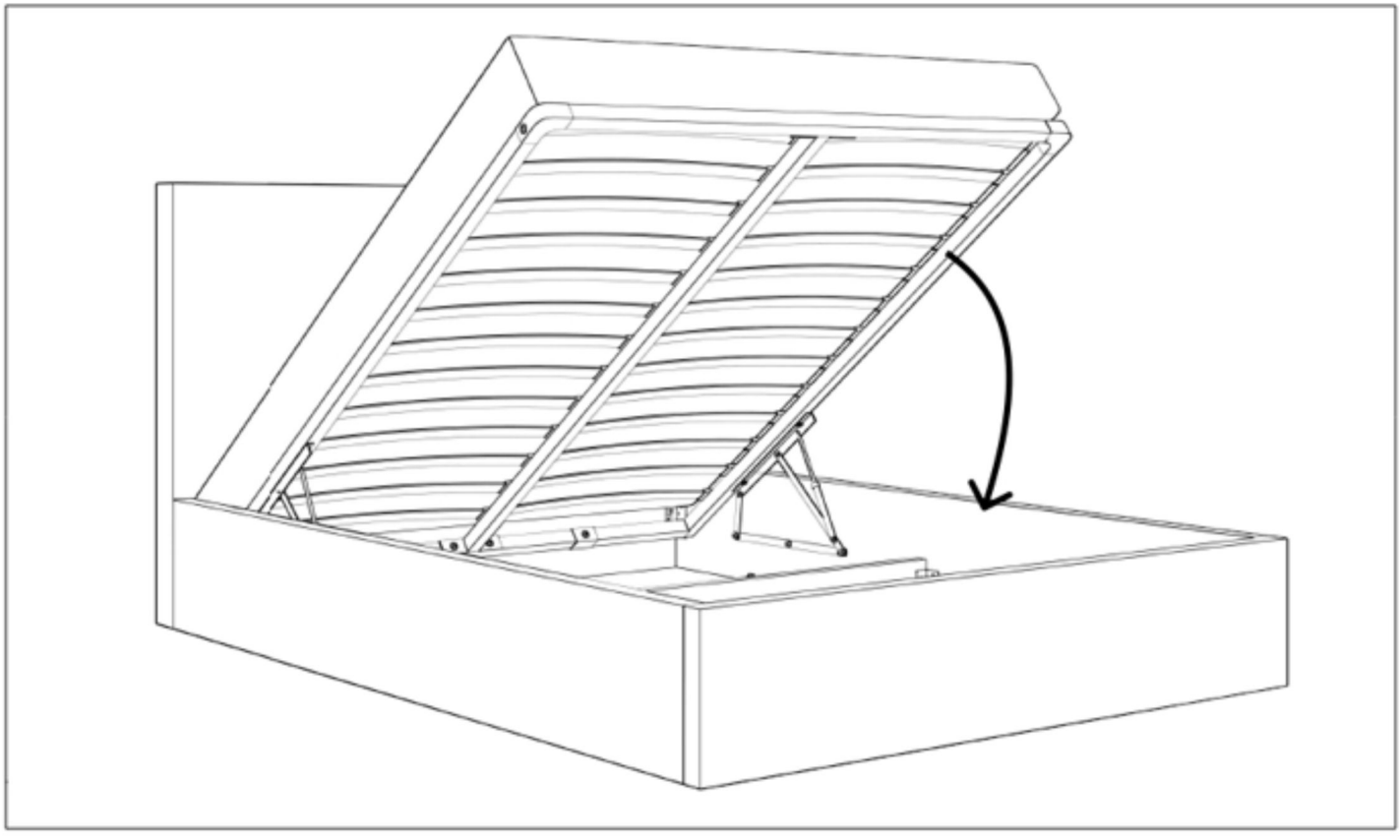

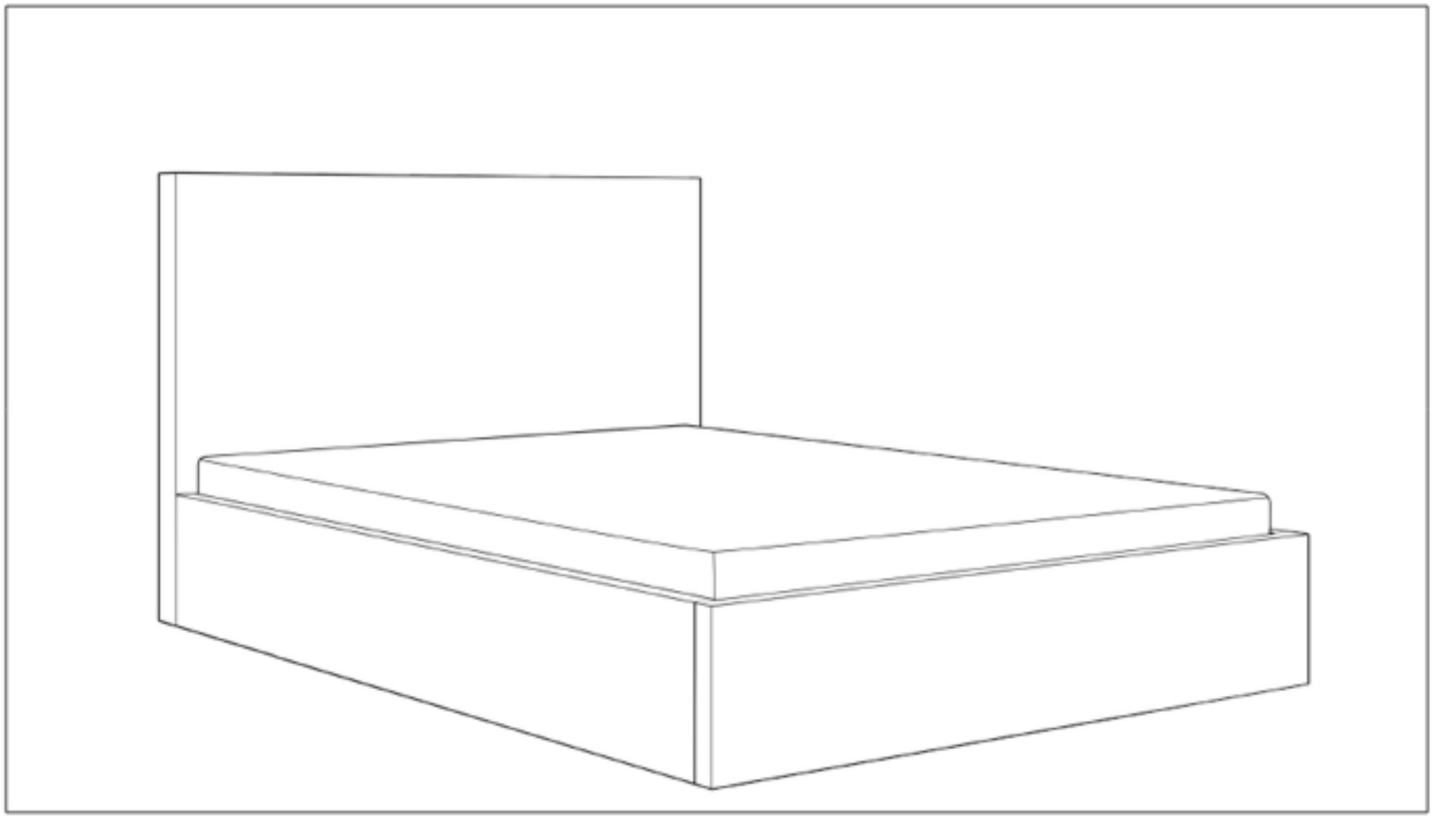

HEKIERT

PRODUCENT MEBLI TAPICEROWANYCH

Dziekujemy za zaufanie w razie jakich kolowiek pytań
lub jeśli podczas montażu były jakieś problemy
prosimy o kontakt telefoniczny lub e-mail

451-611-162

zamowienia@hekiertmeble.pl